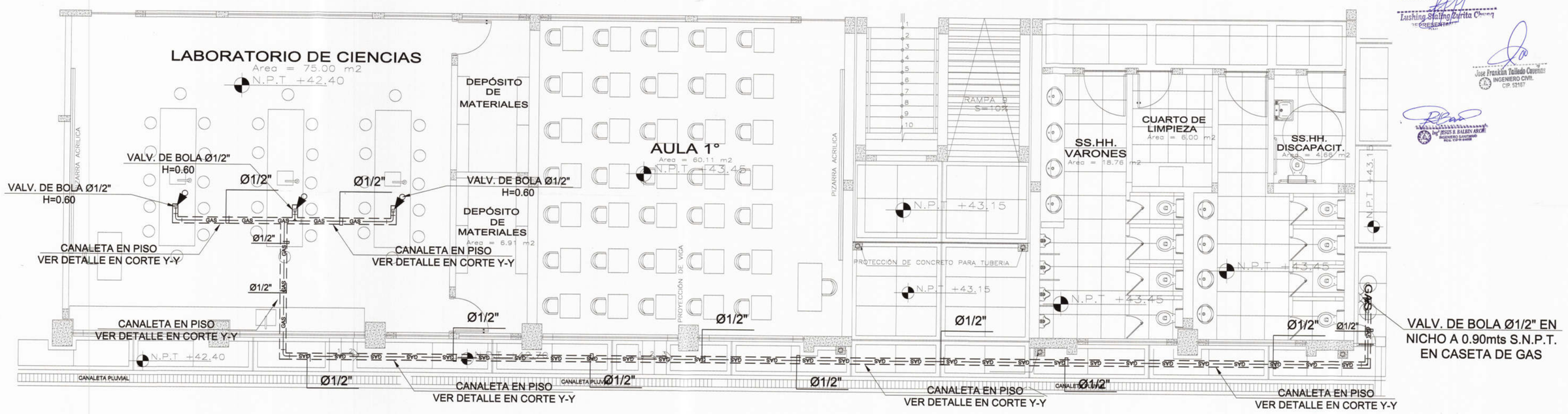

RED DE GAS - LABORATORIO DE CIENCIAS
MODULO 05
1/50

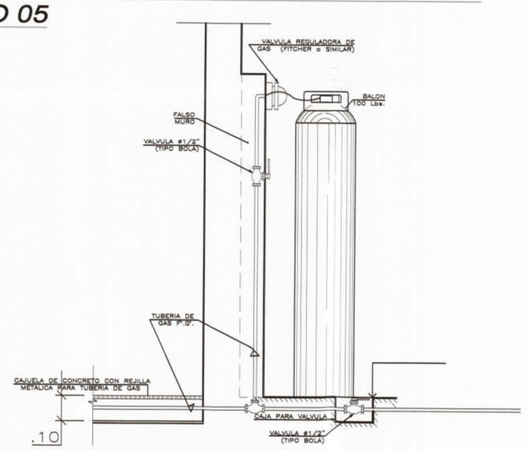

CORTE 1—1 TIPICO CASETA DE GAS

ESCALA : 1/20

LEYENDA INSTALACION GAS	
— GAS —	TUBERIA DE GAS
	CRUCE D/TUBERIAS SIN CONEXION
	CRUZ Y "T"
	CODOS DE 90° Y 45°
	CODO DE 90° SUBE Y BAJA
	"T" CON SUBIDA Y BAJADA
	REDUCCION
	VALVULA DE BOLA
SIMBOLO	DESCRIPCION

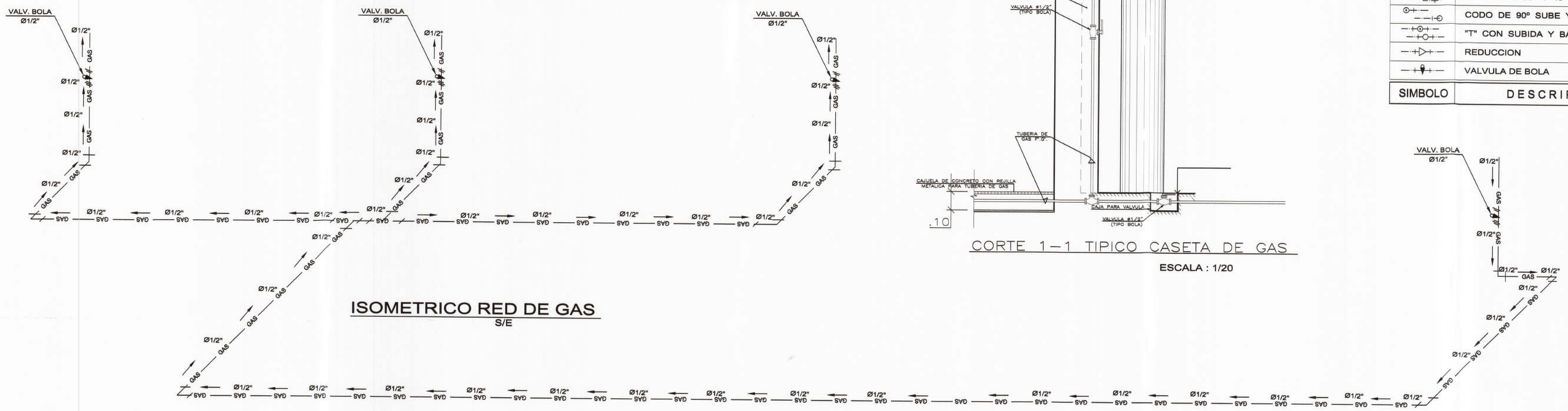

ISOMETRICO RED DE GAS
S/E

MUNICIPALIDAD PROVINCIAL DE PIURA	PROYECTO : ELABORACIÓN DE 03 EXPEDIENTES TÉCNICOS DE INSTITUCIONES EDUCATIVAS,DISTRITO DE PIURA-PROVINCIA DE PIURA-PIURA	COMPONENTE 03: INSTITUCION EDUCATIVA PARCEMÓN SALDARRIAGA MONTEJO PIURA-PROVINCIA PIURA REGIÓN PIURA	UBICACION: Departamento:Piura Provincia: Piura Distrito: Piura Sector: Pachitea	CONSULTOR: CONSORCIO EL ALGARROBO	ESPECIALIDAD: INSTALACIONES SANITARIAS PLANO: RED DE GAS-DETALLES DIBUJO: JMTY · ESCALA: 1/50 · FECHA: SEPTIEMBRE 2019	EQUIPO DE DISEÑO: ING. JESUS BERNARDO BALBIN ARCHI CIP 84059 JEFE DE PROYECTO: ING. JOSE TALLEDO COVEÑAS REVISADO: APROBADO:	OBSERVACIONES · FECHA	LAMINA: SANITARIAS IISS-14