ESCRITORIO Y SILLA DE MADERA DEL PROFESOR-DIRECTOR

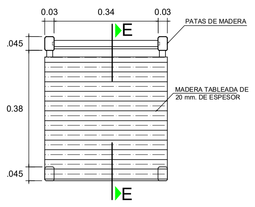

PLANTA SILLA DE MADERA PARA DOCENTE - SMP
ESC. 1/10

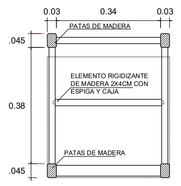

ESTRUCTURA DEL ASIENTO
ESC. 1/10

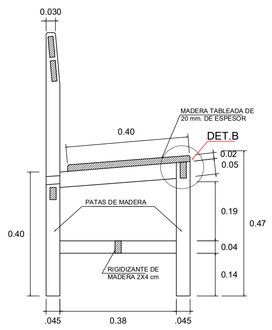

CORTE E - E - SILLA
ESC. 1/10

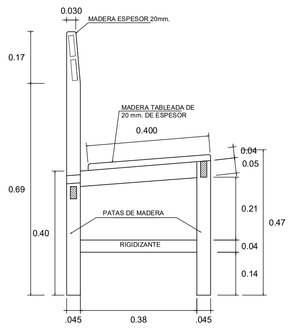

ELEVACION LATERAL - SILLA - SMP
ESC. 1/10

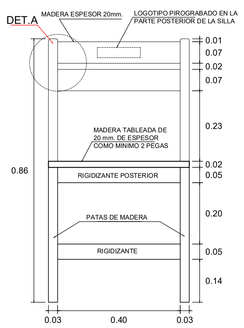

ELEVACION PRINCIPAL - SILLA - SMP
ESC. 1/10

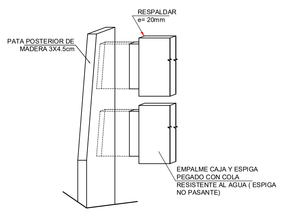

DETALLE A- EMPALME SILLA (RESPALDAR)

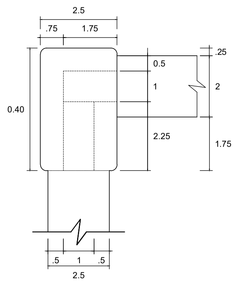

DETALLE B- EMPALME SILLA (ASIENTO)
ESC. 1/2.5

ACABADO

- EL MUEBLE DEBERA ESTAR COMPLETAEMNTE LIJADO PARA LO CUAL SE PASARA LA MANO PARA NOTAR LA UNIFORMIDAD, QUEDANDO LISA Y SECA AL TACTO; POR LO QUE SERA MASILLADA PARA TAPAR LOS POROS Y LIJADO, QUEDANDO PULIDA, DADO ESTE PROCEDIMIENTO SE PROCEDERA A DAR EL ACABADO.
- SE EMPLEARÁ BARNIZ DE PORO CERRADO O LACA TRANSPARENTE PARA AÑADIR UNA PELÍCULA FIRME Y ELÁSTICA QUE PROTEJA LA MADERA, DEBE SER SEMI MATE Y NO BRILLANTE.
- LA APLICACÓN DEL BARNIZ O LACA ES POR SOPLETE, POR LO MENOS DOS CAPAS EN TODAS LAS SUPERFICIES EXTERIORES DE LAS SILLAS, PARA ALCANZAR EL CONTENIDO DE HUMEDAD NECESARIA.

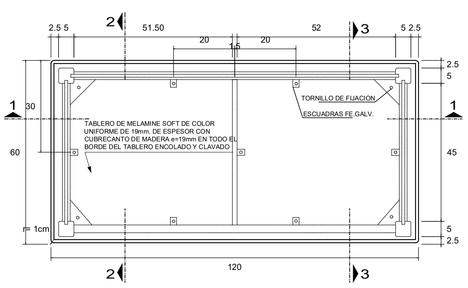

PLANTA - ESCRITORIO PARA PROFESOR - EMP
ESC. 1/10

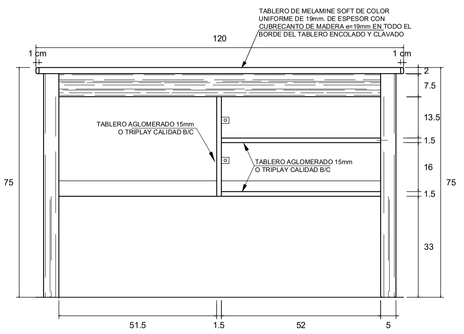

ELEVACION FRONTAL - ESCRITORIO PARA PROFESOR - EMP
ESC. 1/10

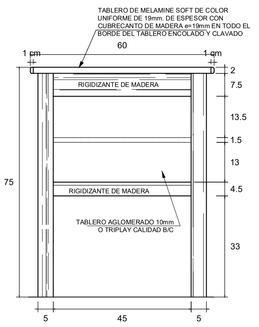

ELEVACION LATERAL - ESCRITORIO PARA PROFESOR - EMP
ESC. 1/10

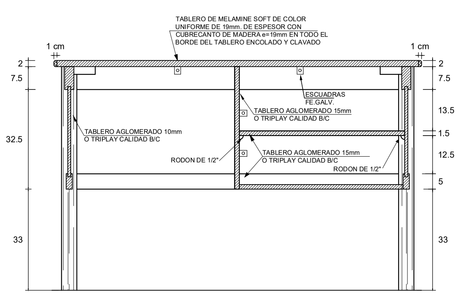

CORTE 1 - 1
ESC. 1/10

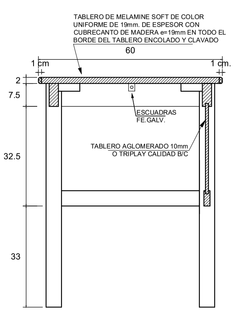

CORTE 2 - 2
ESC. 1/10

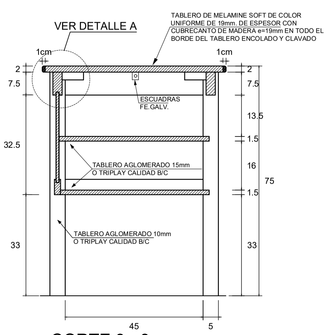

CORTE 3 - 3
ESC. 1/10

MUNICIPALIDAD PROVINCIAL DE PIURA

PROYECTO :
"REHABILITACIÓN DEL LOCAL ESCOLAR 15313 DEL DISTRITO DE CATACAOS, PROVINCIA DE PIURA-PIURA".

UBICACION:
Provincia: Piura
Distrito: Catacaos
Localidad: Monte Sullón

CONSULTOR:
ING. OLIVER MARIO AGURTO MOGOLLON
REG. CIP. 164475

ESPECIALIDAD: ARQUITECTURA
PLANO: DETALLES DE MOBILIARIO
DIBUJO:
ESCALA: INDICADA
FECHA:
EQUIPO DE DISEÑO:
JEFE DE PROYECTO:
REVISADO:
COORDINADOR DE ESPECIALIDAD:
OBSERVACIONES
FECHA
LAMINA: M-05