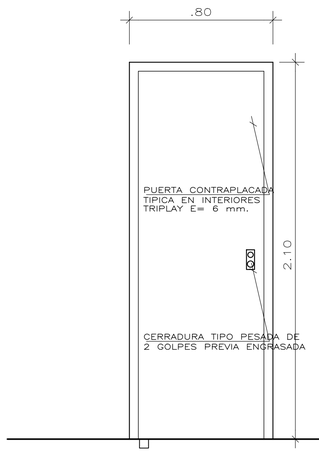

DETALLE PUERTAS EN BAÑOS, COCINA, ADMINIST.

ESC.:1/25

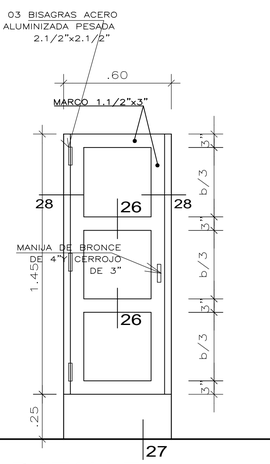

DETALLE PUERTAS EN BAÑOS

ESC.:1/25

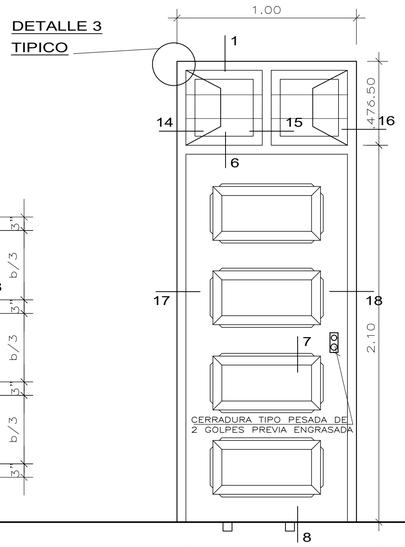

DETALLE DE PUERTA CON VENTANA ALTA

ESC.:1/25

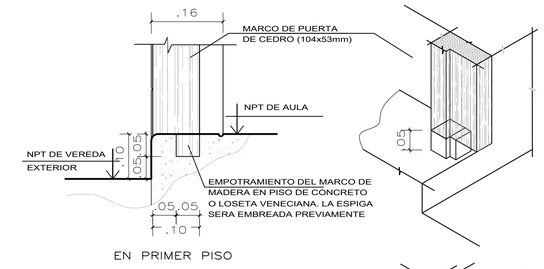

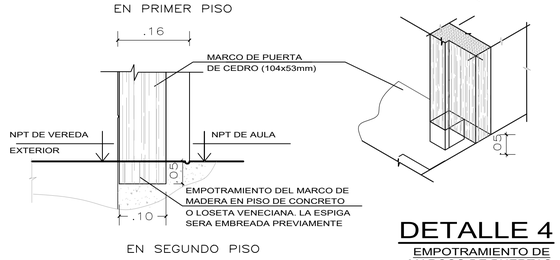

DETALLE 4

EMPOTRAMIENTO DE MARCOS DE PUERTAS

ESPECIFICACIONES.-

1.- LAS MEDIDAS DE DISEÑO INDICADAS EN LOS CORTES SON MEDIDAS TERMINADAS.
2.- SE HA CONSIDERADO PARA HABILITACION, LIJADO Y DESPERDICIO EN EL METRADO
3.- LA MADERA A EMPLEARSE DEBE SER CEDRO NACIONAL DE PRIMERA CALIDAD, DEBE ESTAR SECA PARA LA HABILITACION Y DEBE ESTAR AUTORIZADA POR EL INSPECTOR.
4.- LA MADERA DEBE ENTREGARSE BIEN LIJADO,PULIDO FINO.
5.- APLICAR 2 MANOS DE BARNIZ TRANSPARENTE SELLADOR DE MADERA TEKNO Y FINALMENTE 2 MANOS DE BARNIZ MARINO NORMAL SINTETICO DE TIPO ALQUIDICO.

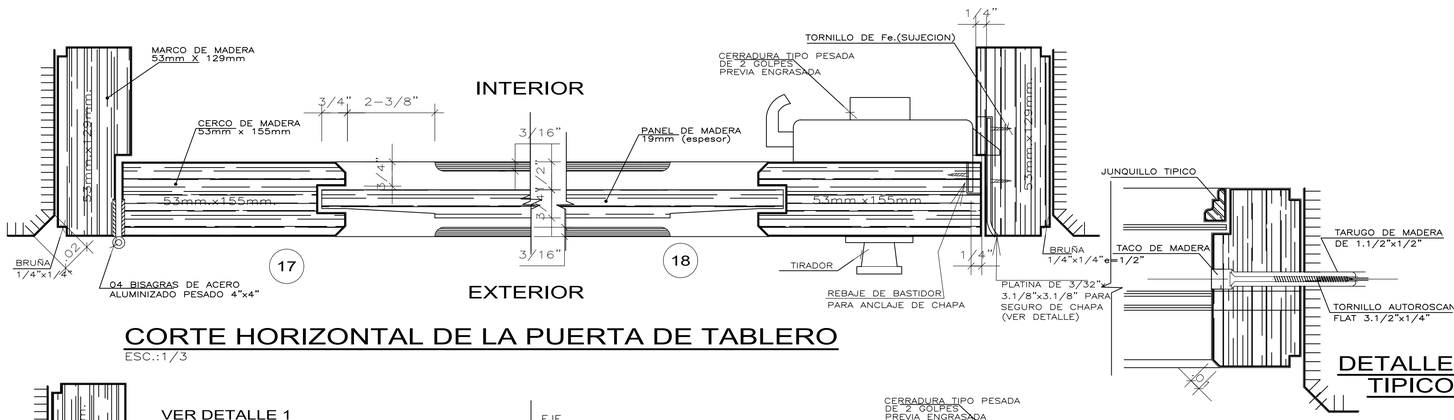

CORTE HORIZONTAL DE LA PUERTA DE TABLERO

ESC.:1/3

DETALLE 1 TIPICO

DETALLES 1:

ANCLAJES : TODOS LOS MARCOS DE TODOS LOS VANOS, FIJADOS HACIA PLACAS, COLUMNETAS Y MUROS A TRAVEZ DE TORNILLOS AUTOROSCANTES DE 3.1/2"x1/4" Y TARUGOS DE MADERA DE 1.1/2"x1/2".
LAS PERFORACIONES EN LOS MARCOS SE TAPARAN CON TACOS REDONDOS DE MADERA.

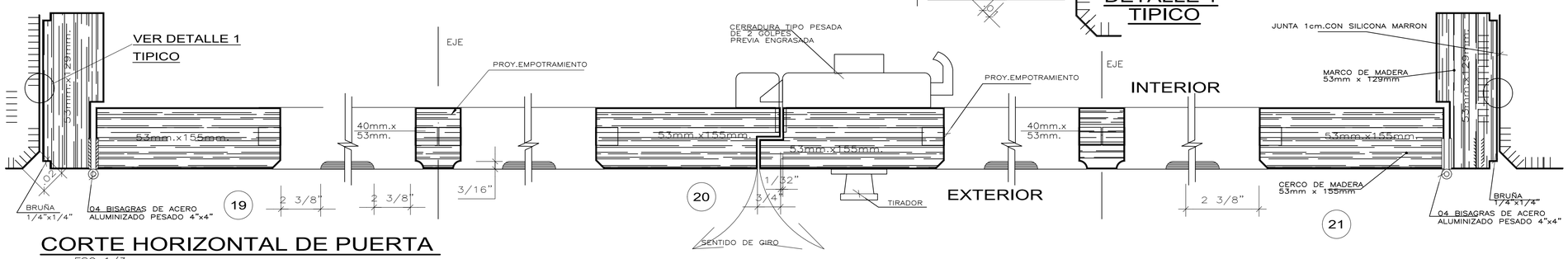

CORTE HORIZONTAL DE PUERTA

ESC.:1/3

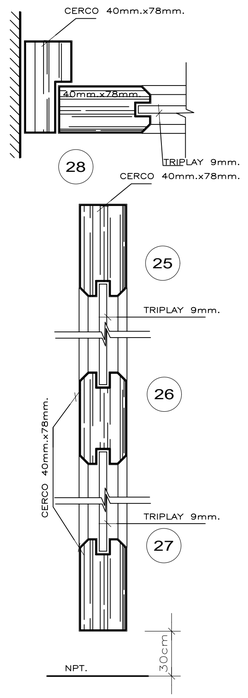

CORTE VERTICAL P7

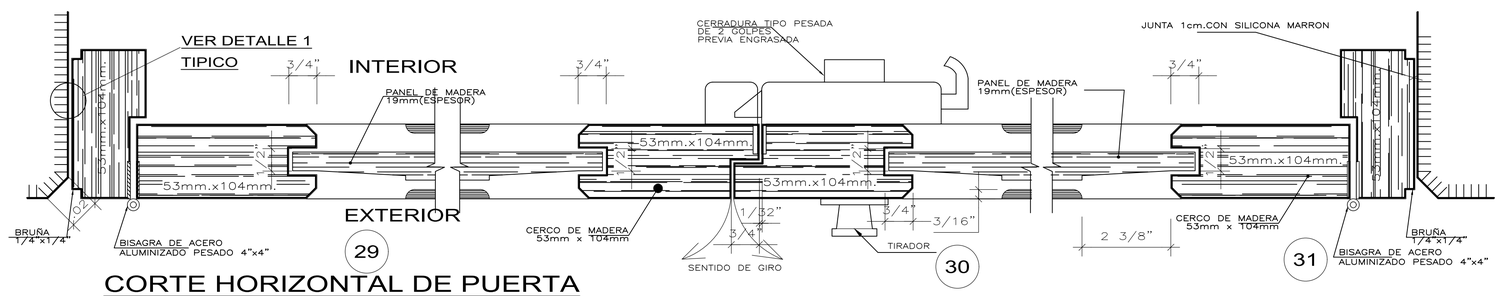

CORTE HORIZONTAL DE PUERTA

ESC.:1/3

MUNICIPALIDAD PROVINCIAL DE PIURA
GERENCIA DE TERRITORIAL Y TRANSPORTE
DIVISION DE ESTUDIOS Y PROYECTOS

DIVISIÓN DE ESTUDIOS Y PROYECTOS

JEFE DE PROYECTO

PROYECTO: REHABILITACION DEL LOCAL ESCOLAR 963 CON CODIGO LOCAL 636195 DISTRITO DE PIURA - PIURA - PIURA

PLANO: PUERTAS DE MADERA - DETALLES

ESPECIALIDAD: ARQUITECTURA

UBICACION: DPTO: PIURA – PROVINCIA: PIURA – DISTRITO: PIURA

PROFESIONAL:

FECHA: DICIEMBRE 2021

ESCALA: INDICADA

CÓDIGO PLANO: A-12