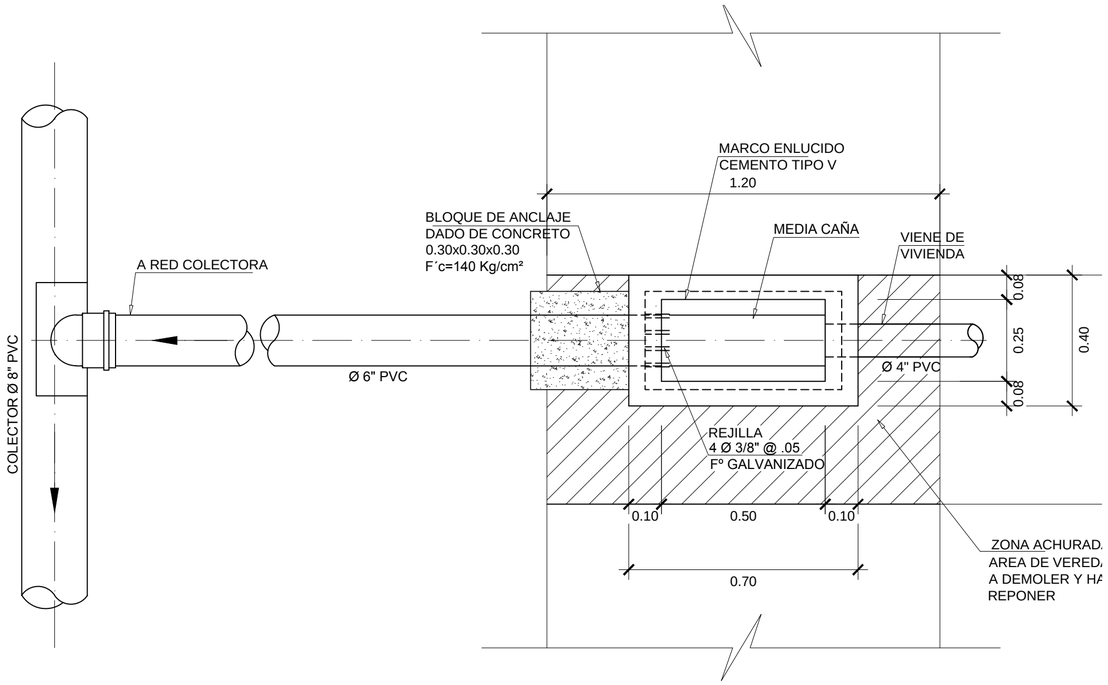

PLANTA

ESC: 1/20

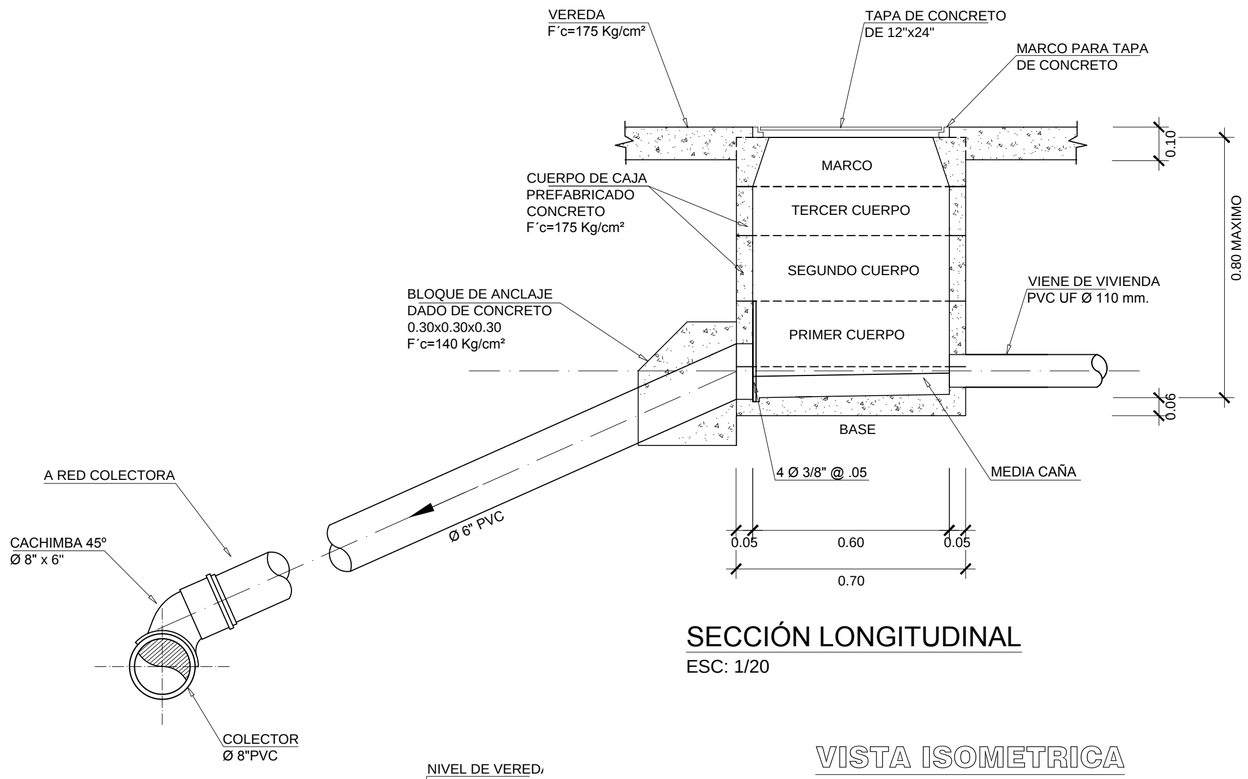

SECCIÓN LONGITUDINAL

ESC: 1/20

VISTA ISOMETRICA

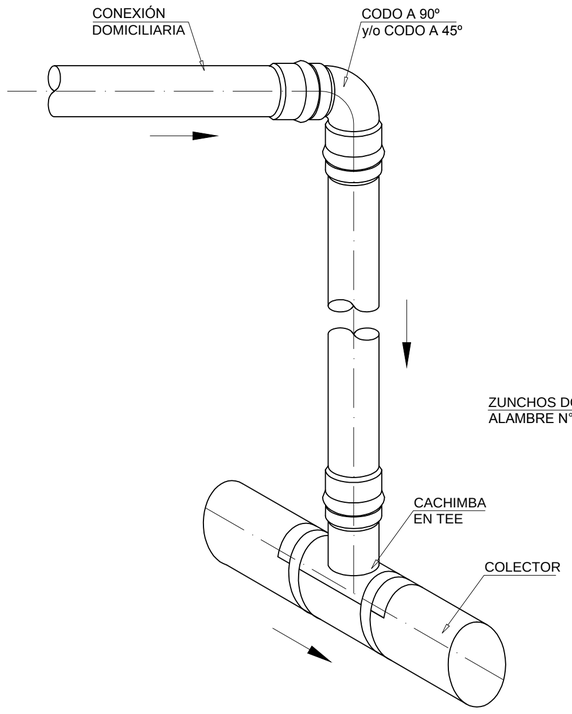

VISTA ISOMETRICA

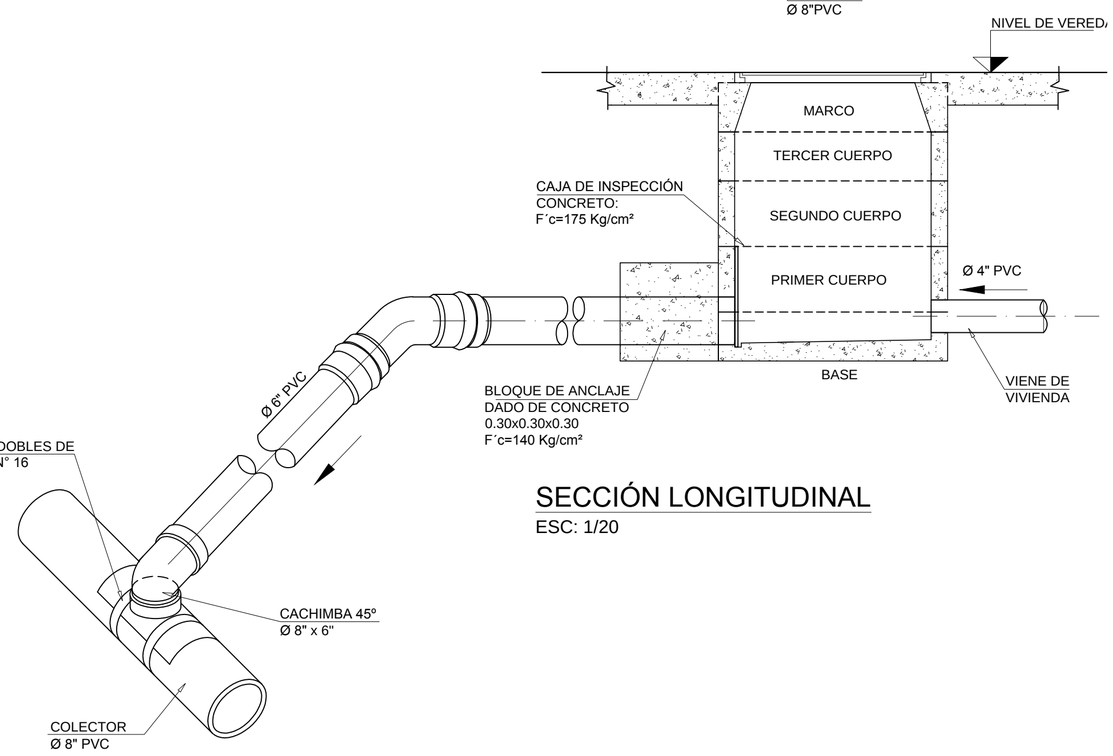

SECCIÓN LONGITUDINAL

ESC: 1/20

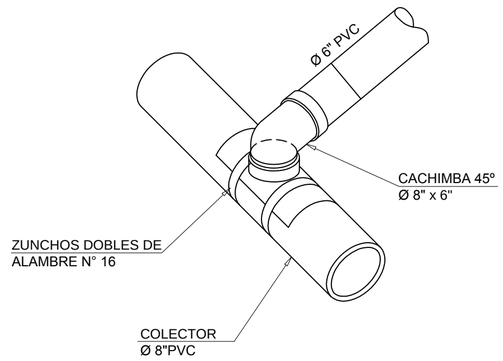

VISTA ISOMETRICA

LUGAR:	DISTRITO : PIURA	CONSULTOR:	ELABORO : A.M.R.D	APROBO :	REVISIONES	PROYECTO:	PLANO :	ESCALA :
URBANIZACION LOS COCOS DEL CHIPE	PROVINCIA: PIURA	-----	VERIFICO : ---		REV. N°: FECHA	REHABILITACION DE REDES DE AGUA POTABLE Y ALCANTARILLADO LOS COCOS DEL CHIPE – DISTRITO Y PROVINCIA DE PIURA –DEPARTAMENTO DE PIURA	DETALLE DE CONEXION DOMICILIARIA – ALCANTARILLADO	FECHA : MAYO 2019
	DEPARTAMENTO: PIURA		PRESENTO: ---					PLANO N° : D-2
								LAMINA N° :